HA15i

- Breite 1,50 m
- Seitliche Reichweite bis zu 7,7 m
- Maximale Tragfähigkeit 250 kg
- 12 Stunden Betriebsdauer
- 360° Schwenkbereich ohne Überhang

Selbstfahrende Gelenk-teleskopbühne

ISO 9001
GRUPPE
PINGUELY
HAULOTTE

GELENKBÜHNEN · MASTBÜHNEN · TELESKOPBÜHNEN · SCHERENBÜHNEN · ANHÄNGERBÜHNEN

Haulotte®

DER WEG IN DIE RÄUMLICHE DIMENSION

HA15i

Die Pluspunkte der Haulotte-Gelenkteleskopbühne HA 15 I

- Dank der geringen Höhe von 1,97 m in eingefahrenem Zustand kann die HA 15 I durch Standardtüren gefahren werden
- Ausgezeichnete Manövrierfähigkeit dank eines Wenderadius von nur 3,3 m
- 360°Schwenkung des Oberwagens ohne Überhang
- Elektrischer Fahrantrieb
- Proportionalsteuerung für alle Bewegungen
- Antriebsbatterien (375 Ah) erhöhen Leistung und Betriebsdauer
- Optimale Sicherheit durch Überlastabschaltung
- Stabil, zuverlässig und einfach zu warten

STANDARDAUSSTATTUNG

- Antriebsbatterien 375 Ah
- Ladegerät 48 V – 50 A
- Batterieladeanzeige
- 220 V-Steckdose im Arbeitskorb
- Neigungsmesser 3°
- Korbschwenkung 180°
- Einfache, leicht zu bedienende Betriebssteuerungen
- Sicherer Einsatz im Freien bis zu Windgeschwindigkeiten von 45 Km/h
- Freischaltung der Antriebsräder
- Vollgummireifen
- Abriebfreie Reifen
- Betriebsstundenzähler
- Schwenksperrspindel
- Abschlepp- und Kranösen
- Manuelle Notpumpe

SONDERAUSSTATTUNG & ZUBEHÖR

- Blinklicht
- Arbeitsscheinwerfer
- Warnsignal beim Fahren
- Druckluftleitung
- Zentrales Füllen der Batterien

CE

SELBSTFAHRENDE GELENKTELESKOPBÜHNE

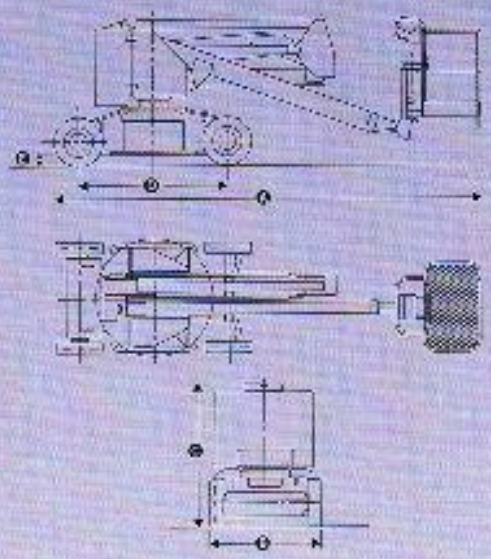

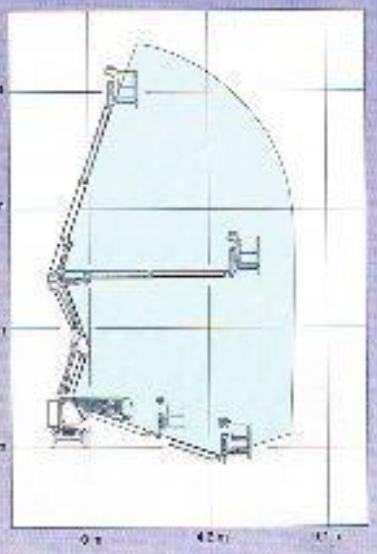

TECHNISCHE DATEN

Arbeitshöhe	15,0 m
Plattformhöhe	13,0 m
Maximale seitliche Reichweite	7,7 m
Gelenkpunkt	6,5 m
Maximale Tragfähigkeit	250 kg
Ⓐ Länge	5,77 m
Ⓑ Breite	1,50 m
Ⓒ Höhe in eingefahrenem Zustand	1,97 m
Ⓓ Radstand	2,00 m
Ⓔ Bodenfreiheit	13 cm
Plattformabmessungen	1,2 m x 0,76 m
Überhang	0
Fahrgeschwindigkeit	1,5 / 5,0 km/h
Äußerer Wendekreis	3,30 m
Schwenkbereich	360°
Korbdrehung	180°
Maximaler Bodendruck (250 kg im Arbeitskorb)	14 kg/cm²
Antrieb	48V (6 x8V Batterien 375 AH)
Maximale Steigfähigkeit	25%
Vollgummireifen	700 x 12
Gesamtgewicht	6 600 kg

Haulotte®

HAULOTTE HUBARBEITSBÜHNEN GMBH • AN DER MÖHLINHALLE 1 • D-79189 BAD KROZINGEN HAUSEN - DEUTSCHLAND
Tel.: +49 (0) 7633 80 692-0 • Fax: +49 (0) 7633 80 692-18 • e-mail : haulotte@de.haulotte.com • Web : http://www.haulotte.com
GRUPPE PINGUELY-HAULOTTE